КУЮЖ.674152.01933

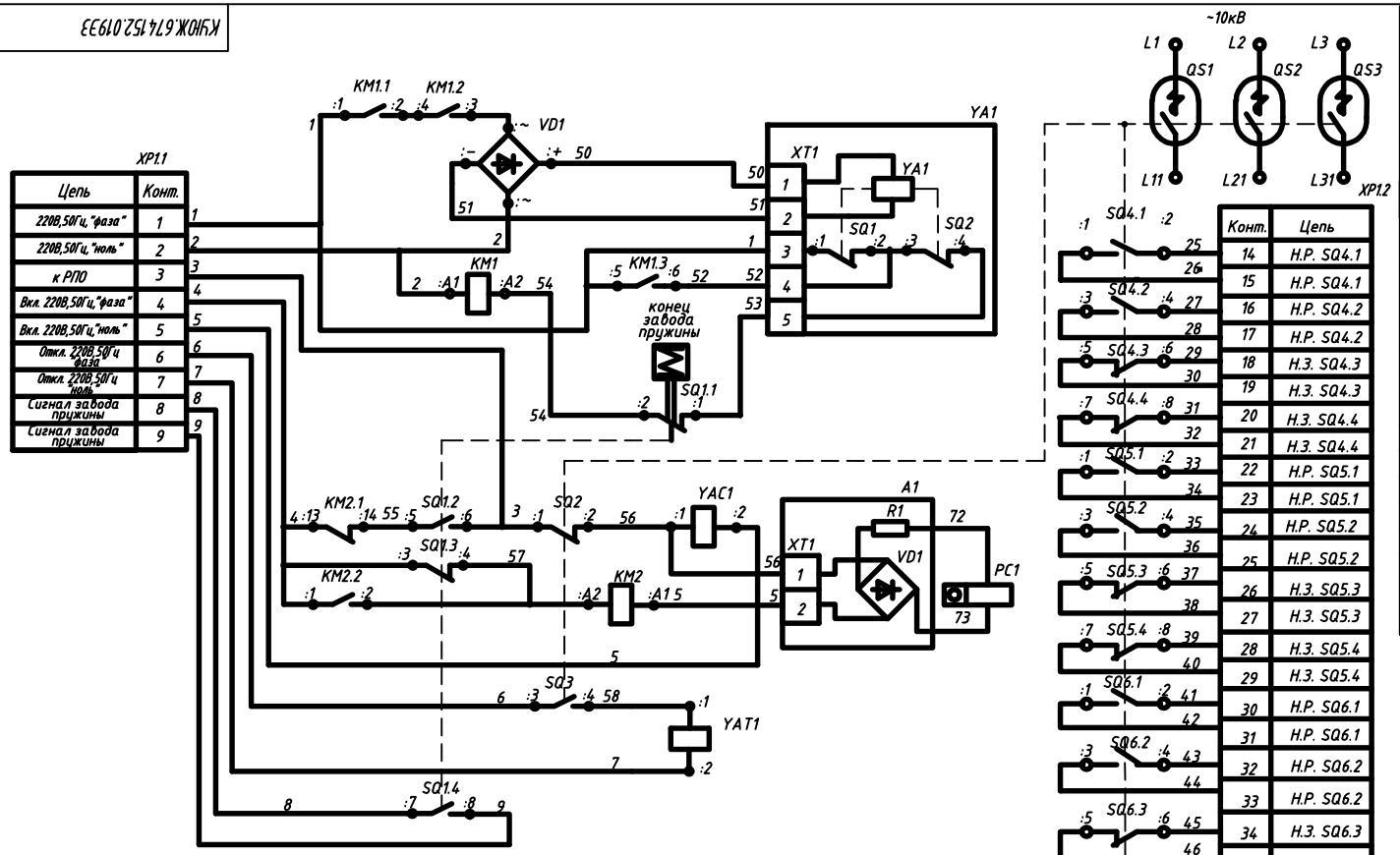

Цепь	Конт.
220В,50Гц,"фаза"	1
220В,50Гц,"ноль"	2
к РПО	3
Вкл. 220В,50Гц,"фаза"	4
Вкл. 220В,50Гц,"ноль"	5
Откл. 220В,50Гц "фаза"	6
Откл. 220В,50Гц "ноль"	7
Сигнал завода пружины	8
Сигнал завода пружины	9

Конт.	Цепь
14	Н.Р. SQ4.1
15	Н.Р. SQ4.1
16	Н.Р. SQ4.2
17	Н.Р. SQ4.2
18	Н.З. SQ4.3
19	Н.З. SQ4.3
20	Н.З. SQ4.4
21	Н.З. SQ4.4
22	Н.Р. SQ5.1
23	Н.Р. SQ5.1
24	Н.Р. SQ5.2
25	Н.Р. SQ5.2
26	Н.З. SQ5.3
27	Н.З. SQ5.3
28	Н.З. SQ5.4
29	Н.З. SQ5.4
30	Н.Р. SQ6.1
31	Н.Р. SQ6.1
32	Н.Р. SQ6.2
33	Н.Р. SQ6.2
34	Н.З. SQ6.3
35	Н.З. SQ6.3
36	Н.З. SQ6.4
37	Н.З. SQ6.4

Поз. Обознач.	Наименование	Кол.	Примеч.
KM1,KM2	Пускатель ПМ12-004151 УХЛ4 Б. 220В.		
	ТУ 16-89 ИГФР.644236.033 ТУ	2	
PC1	Счетчик импульсов СИ 206-1 УХЛ4,		
	110В постоянного тока ТУ25-01.888-78	1	
QS1...QS3	Камера дугогасительная вакуумная		
	КДВА2-10-20/1250 УХЛ2 ТУ3414-001-11567922-2003	3	
SQ1	Блок вспомогательных контактов (БВК-10)		
	КУЮЖ.642235.001	1	
SQ2,SQ3	Узел контактный МБК БКЖИ.685112.007	2	
SQ4...SQ6	Блок вспомогательных контактов (БВК-10)		
	КУЮЖ.642235.001	3	
VD1	Мост выпрямительный КВРС2510 фирма "Промэлектроника"	1	
XP1	Вилка Han 46EE код 09 32 046 3001 фирма Harting	1	
YAC1	Электромагнит КУЮЖ.677169.026	1	~220В, 2А
YAT1	Электромагнит КУЮЖ.677169.034	1	~220В, 2А
YA1	Электромагнит КУЮЖ.677169.025	1	~220В, 3,5А
A1	Панель счетчика КУЮЖ.687282.080		
R1	Резистор С5-35В-10-2.0 кОм ±5% ОЖО.467.551 ТУ	1	
VD1	Мост выпрямительный КВРС 308 фирма "Промэлектроника"	1	
XT1	Колодка клеммная 6E/2DS код 21.311.0253.0		
	фирма "Промэлектроника"		

1. Наличие счетчика импульсов PC1 с панелью счетчика A1 определяется требованием заказчика.
2. Исходное положение контактов SQ2...SQ6 выключателя и микровыключателя SQ2 электромагнита YA1 обеспечено предварительным их включением.
3. Выводы SQ2,SQ3 обозначены условно: 1,2 - н.р.; 3,4 - н.з.

Изм.	Лист	N докум.	Подп.	Дата
Разраб.		Загороднева		
Пров.		Басов		
Т.контр.		Шаткова		
Н.контр.		Черноусова		
Утв.		Чайка		

КУЮЖ.674152.01933

[redacted]

Схема электрическая принципиальная

Лит.	Масса	Масштаб
01		1:1
Лист	Листов 1	

Ввод: d N: Копировал Формат А4х3

КУЮЖ.674152.027

Перв. примен. | Справ. N | Подп. и дата | Инв. N дубл. | Взам. инв. N | Подп. и дата | Инв. N подл.