КУЮЖ.674152.039-0333

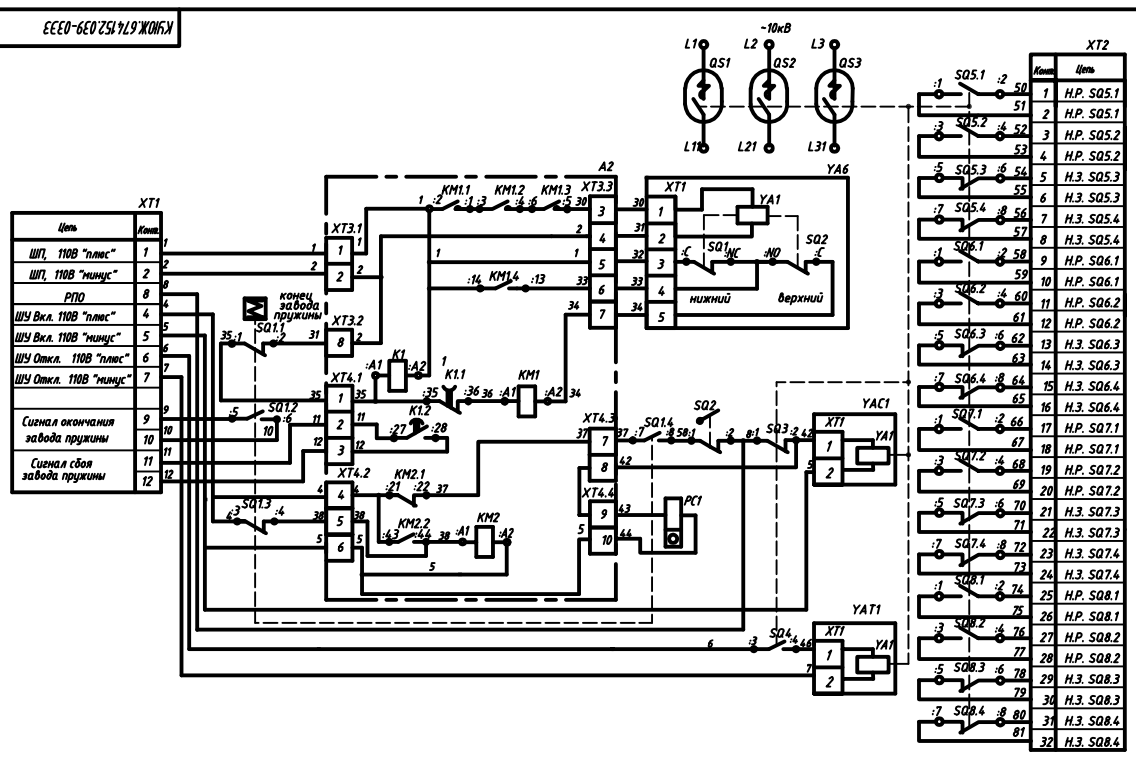

Поз. обознач.	Наименование	Кол.	Примеч.
A2	Панель управления КУЮЖ.687282.094-01	1	
KM1	Контактор ПМ12-025103 УХЛ4 Б 110В (1з)		
	ТУ 3427-142-00216823-2005	1	
KM2	Контактор-реле ПМ12-004221 УХЛ4 В 110В (2з+2р)		
	ТУ 3427-142-00216823-2005	1	
K1	Реле времени РСВ15М-1-УХЛ4, 0,3-3мин 110-220В		
	крепление винтом. ТУ 3425-014-00216823-94		
XT3	Колодка клеммная KL 16/8 PA DS код 29.401.0853.0		
	фирма "Промэлектроника"	1	
XT4	Колодка клеммная KL 16/ 12 PA DS код 29.401.1253.0		
	фирма "Промэлектроника"	1	

Поз. обознач.	Наименование	Кол.	Примеч.
PC1	Счетчик импульсов СИ 206-1 УХЛ4,		
	110В постоянного тока ТУ25-01.888-78	1	
QS1...QS3	Камера дугогасительная вакуумная		
	(см. табл.)	3	
SQ1	Блок вспомогательных контактов (БВК-10)		
	КУЮЖ.642235.001	1	
SQ2	Микропереключатель СТ2К-А2		
	фирма "Промэлектроника"	1	
SQ3,SQ4	Блок вспомогательных контактов БВК-1		
	БВКД.640103.001ПМ	2	
SQ5...SQ8	Блок вспомогательных контактов (БВК-10)		
	КУЮЖ.642235.001	4	
XT1,XT2	Колодка клеммная КУЮЖ.687228.030	1	
YAC1	Электромагнит КУЮЖ.677169.058-08	1	110В; 1,3А
YAT1	Электромагнит КУЮЖ.677169.057-08	1	110В; 1,3А
YA6	Электромагнит КУЮЖ.677169.061-01	1	110В; 12А

Номинальный ток отключения, кА	QS1...QS3
31,5	КДВА3-10-31,5/3150 УХЛ2 МИБД.686484.026ТУ
40	КДВА-10-40/3150 УХЛ2 МИБД.686484.047ТУ

1. Исходное положение контактов SQ3...SQ8 выключателя и микровыключателя SQ2 электромагнита YA6 обеспечено предварительным их включением.
2. Выводы SQ3, SQ4 обозначены условно: 1,2 – н.р.; 3,4 – н.з.

3. Функциональное назначение контактов:
SQ1.1,...SQ1.4 – контакты окончания завода пружины включения;
SQ2 – контакт блокировочный при вкатывании-выкатывании;
SQ3 – контакт блокировочный в цепи включения;
SQ4 – контакт блокировочный в цепи отключения;
SQ5...SQ8 – контакты для внешних вспомогательных цепей.

Изм.	Лист	№ докум.	Подп.	Дата
Разраб.		Прохорова		
Пров.		Басов		
Т.контр.		Кузнецов		
Н.контр.		Харитонова		
Утв.		Найка		

КУЮЖ.674152.039-0333

Выключатель вакуумный ВБП-10 УХЛ2 с номинальными токами отключения 40 и31,5кА

Схема электрическая принципиальная

Лит.	Масса	Масштаб

Лист | Листов 1

Копировал | Формат А4х4

Перв. примен. КУЮЖ.674152.039

Справ. №

Подп. и дата | Взам. инв. № | Инв. № дубл. | Подп. и дата | Инв. № подл.