КУЮЖ.674152.012-1033

Перв. примен. | Справ. № | Инв. № подл. | Подп. и дата | Взам. инв. №

Цепь	Конт.
ШП,220В, 50Гц "фаза"	1
ШП,220В, 50Гц "ноль"	2
ШУ,220В, "плюс"	3
ШУ, Вкл. 220В, "плюс"	4
ШУ, Вкл. 220В, "минус"	5
ШУ, Откл. 220В, "плюс"	6
ШУ, Откл. 220В, "минус"	7
	10
Аварийный сигнал	11
	12
Токов. защита I	13
	14
Токов. защита II	15
	16
Токов. защита III	17
	19
Расцепитель независимого источника	19
	20
Расцепитель минимального напряжения	21
	22
Контроль	23
	24

Рис. 1

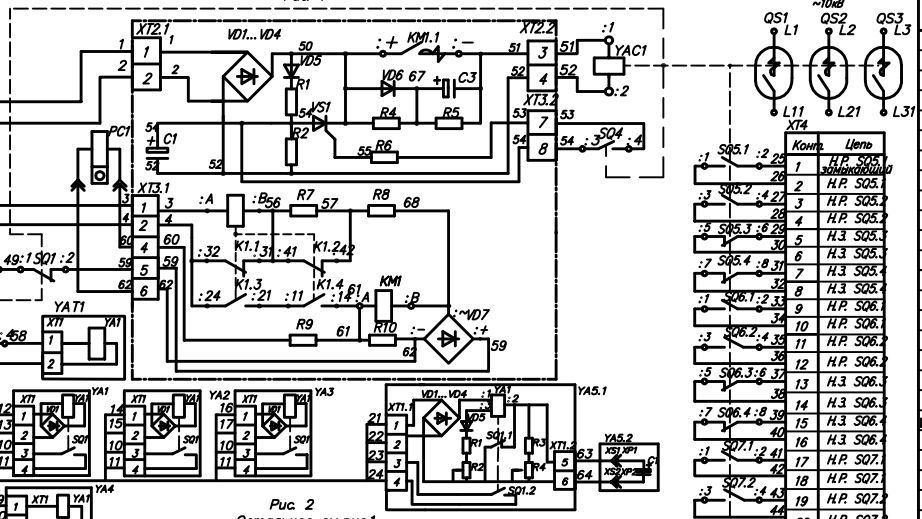

Рис. 2
Остальное см.рис.1

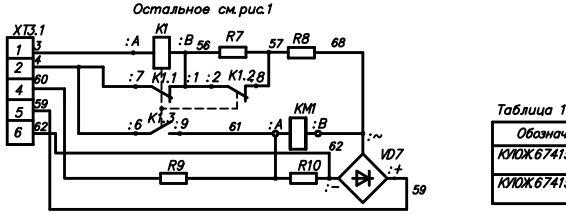

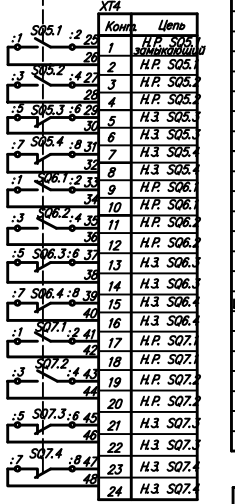

Конт.	Цепь
1	Н.Р. SQ5. замыкающий
2	Н.Р. SQ5.
3	Н.Р. SQ5.
4	Н.Р. SQ5.
5	Н.З. SQ5.
6	Н.З. SQ5.
7	Н.З. SQ5.
8	Н.З. SQ5.
9	Н.Р. SQ6.
10	Н.Р. SQ6.
11	Н.Р. SQ6.
12	Н.Р. SQ6.
13	Н.З. SQ6.
14	Н.З. SQ6.
15	Н.З. SQ6.
16	Н.З. SQ6.
17	Н.Р. SQ7.
18	Н.Р. SQ7.
19	Н.Р. SQ7.
20	Н.Р. SQ7.
21	Н.З. SQ7.
22	Н.З. SQ7.
23	Н.З. SQ7.
24	Н.З. SQ7.

Таблица 1

Обозначение	QS1...QS3
КУЮЖ.674152.012-10,	1 клапан 10-20/1600 УХЛ2 ИМПБ.686464.017 ТУ
КУЮЖ.674152.012-40,	4 клапана 10-20/1600 УХЛ2 ИМСД.686464.023 ТУ

Таблица 2

	A1 K1	R7	R8	Рис.
КУЮЖ.687282.077	Реле РП-21М-004-УХЛ4 Б, 60В, пост. тока с розеткой типа 11 ТУ16-523.593-80	35В-8-05-35В-16-3,0 кОм ±5%	9 кОм ±5%	1
КУЮЖ.687282.077-07	Реле 62.33.9.060.0000 фирма "Finder"	35В-8-05-35В-16-3,0 кОм ±5%	8 кОм ±5%	2

Поз. обознач.	Наименование	Кол.	Примечание
A1	Панель управления см. таблицу 2		
C1	Конденсатор SF 1500мкФ +20% % 350В (ø35x57)		
	фирма "Cap Xon"	1	
C3	Конденсатор HS 330мкФ±20% 450В (ø35x45)		
	фирма "Jamicon"	1	
K1	Реле (см. таблицу 2)	1	
KM1	Контактор КМ5100В УХЛ2, 220В пост. тока		
	ТУ16-93 БКЖИ.644413.001ТУ	1	
R1	Резистор С5-35В-8-100 Ом ±5% ОЖО.467.551 ТУ		
R2	Резистор С2-33м-2И 56 кОм ±5%-1-Г ШКАБ.434.110.007ТУ		
R4	Резистор С5-35В-16-4,7 Ом ±5% ОЖО.467.551 ТУ		
R5	Резистор С2-33м-2И 56 кОм ±5%-1-Г ШКАБ.434.110.007ТУ		
R6	Резистор С2-33м-2И 1 кОм ±5%-1-Г ШКАБ.434.110.007ТУ		
R7	Резистор ОЖО.467.551 ТУ (см. таблицу 2)	1	
R8	Резистор ОЖО.467.551 ТУ (см. таблицу 2)	1	
R9	Резистор С5-35В-8-2.0 кОм ±5% ОЖО.467.551 ТУ		
R10	Резистор С5-35В-8-1,0 к Ом ±5% ОЖО.467.551 ТУ		
VD1	Мост выпрямительный КВРС 5010 фирма "Промэлектроника"		
VD5,VD6	Диод Д212-10Х-10 ТУ16-95 ИЕАЛ.432310.002 ТУ		
VD7	Мост выпрямительный КВРС 610 фирма "Промэлектроника"		
		1	
VS1	Тиристор Т222-25-12 ТУ16-95 ИЕАЛ.432200.031ТУ		
XT2	Колодка клеммная G5/4, фирма Phenix Contact код 27 16 04 6		
XT3	Колодка клеммная KL 16/8 PA DS код 29.401.0853.0		
	фирма "Промэлектроника"	1	

Поз. обознач.	Наименование	Кол.	Примечание
PC1	Счетчик импульсов СИ 206-1 УХЛ4,	1	
	110В переменного тока ТУ4278-47646985-001-03		
QS1...QS3	Камера дугогасительная вакуумная (см.табл.1)	3	
SQ1,SQ2	Блок вспомогательных контактов БВК-1 БВДК.641103.001 ПМ	2	
SQ3	Микропереключатель СТ2К-А2 фирма "Saia Burgess"	1	
SQ4	Блок вспомогательных контактов БВК-1 БВДК.641103.001 ПМ		
SQ5...SQ7	Блок вспомогательных контактов (БВК-10) КУЮЖ.842235.001		
XT1,XT4	Колодка клеммная КУЮЖ.687228.003	1	
YAC1	Электромагнит КУЮЖ.677169.008-02	1	220В; 35А
YAT1	Электромагнит КУЮЖ.677169.018	1	220В; 0,45А
YA1...YA3	Расцепитель максимального тока КУЮЖ.677169.010	3	5А
YA4	Расцепитель независимого источника КУЮЖ.677169.010-01	1	220В; 0,45А
YA5	Расцепитель минимального напряжения КУЮЖ.677169.012		

1. Наличие расцепителей YA1...YA5 определяется требованием заказчика. На выключателях с межполюсным расстоянием 150 и 200мм могут устанавливаться только три расцепителя, согласно номенклатуре карты заказа.
2. Исполнение электромагнита отключения YAT1 и расцепителей определяется требованием заказчика.
3. Исходное положение контактов SQ1, SQ2, SQ5...SQ7 выключателя обеспечено предварительным их включением.
4. Выводы SQ1, SQ2 обозначены условно: 1,2 – н.р.; 3,4 – н.з.
5. Выводы катушки контактора KM1 обозначены условно.
6. Функциональное назначение контактов:
SQ1 – контакт блокировочный в цепи включения;
SQ2 – контакт блокировочный в цепи отключения;
SQ3 – контакт блокировочный при вкатывании–выкатывании;
SQ4 – контакт для подключения конденсатора к электромагниту включения;
SQ5...SQ7 – контакты для внешних вспомогательных цепей.
7. Сокращения:
н.р.–нормально разомкнутые (замыкающие) контакты ,
н.з.–нормально замкнутые (размыкающие) контакты.

Изм.	Лист	N докум.	Подп.	Дата
Разраб.		Прокорова		
Пров.		Куликов		
Т.контр.				
Н.контр.		Харитонова		
Утв.		Чадин		

КУЮЖ.674152.012-1033

Выключатель вакуумный типа ВБ10-20

Схема электрическая принципиальная

Лит.	Масса	Масштаб
А		

Лист | Листов 1

Копировал | Формат А4х4