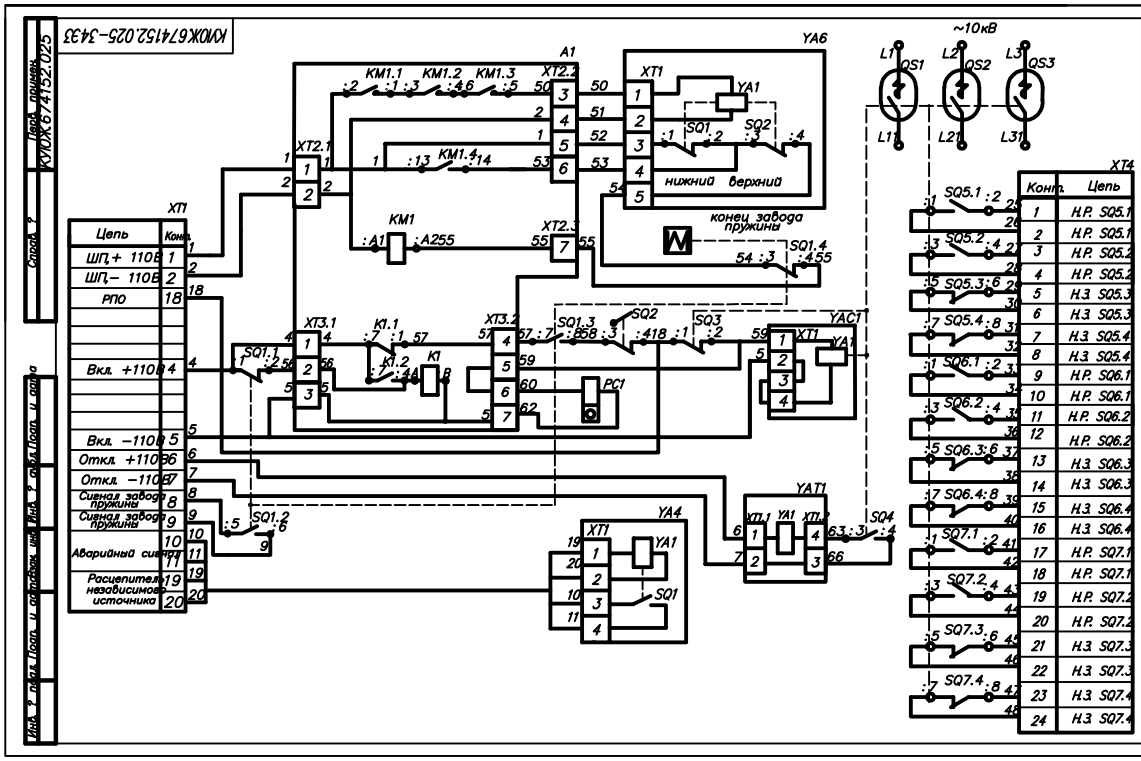

Поз. Обознач.	Наименование	Кол.	Примеч.
A1	Панель управления КУЮЖ687282.079-05	1	
KM1	Контактор ПМ12-025103 УХЛ4 Б 110В (1з)		
	ТУ 3427-142-00216823-2005	1	
K1	Реле 62.33.9.110.0000 фирмы "Finder"	1	
XT2,XT3	Колодка клеммная KL 16/8 PA DS код 29.401.0853.0		
	фирма "Промэлектроника"	2	

Поз. Обознач.	Наименование	Кол.	Примеч.
PC1	Счетчик импульсов СИ 206-1 УХЛ4, 110В		
	переменного тока ТУ4278-47646985-001-03	1	
QS1...QS3	Камера дугогасительная вакуумная		
	КДВА4-10-31,5/1600 РАСЮ.686484.002ТУ	3	
SQ1	Блок вспомогательных контактов (БВК-10)		
	КУЮЖ642235.001	1	
SQ2...SQ4	Узел контактный МБК БКЖИ.685112.007	3	
SQ5...SQ7	Блок вспомогательных контактов (БВК-10)		
	КУЮЖ642235.001	3	
XT1,XT4	Колодка клеммная КУЮЖ687228.019	1	
YAC1	Электромагнит КУЮЖ677169.058-05	1	
YAT1	Электромагнит КУЮЖ677169.057-05	1	
YA4	Расцепитель независимого источника КУЮЖ677169.031-03		
YA6	Электромагнит КУЮЖ677169.054-01	1	110В;12А

1. Наличие расцепителя YA4 и счетчика импульсов PC1 определяется требованием заказчика.
2. Исполнение электромагнитов включения и отключения YAC1, YAT1 определяется требованием заказчика.
3. Исходное положение контактов SQ3...SQ7 выключателя и микровыключателя SQ2 электромагнита YA6 обеспечено предварительным их включением.
4. Выводы SQ2...SQ4 обозначены условно: 1,2 – н.р.; 3,4 – н.з.

5. Функциональное назначение контактов:
SQ1.1,...SQ1.4 – контакты окончания завода пружины включения;
SQ2 – контакт блокировочный при вкатывании-выкатывании;
SQ3 – контакт блокировочный в цепи включения;
SQ4 – контакт блокировочный в цепи отключения;
SQ5...SQ7 – контакты для внешних вспомогательных цепей.

				КУЮЖ674152.025-3433			
Изм.	Лист	№ докум.	Подп.	Дата	Выключатель вакуумный ВБ-10-31,5 01	Лит.	Масса	Масштаб
Разраб.		Кичемазова						
Пров.		Басов			Схема электрическая принципиальная			
Т.контр.		Шаткова				Лист	Листов 1	
Н.контр.		Черноусова						
Утв.		Чайка						
Ввод:		d ?:			Копировал	Формат А4х4		