КУЮЖ674152.021Э3

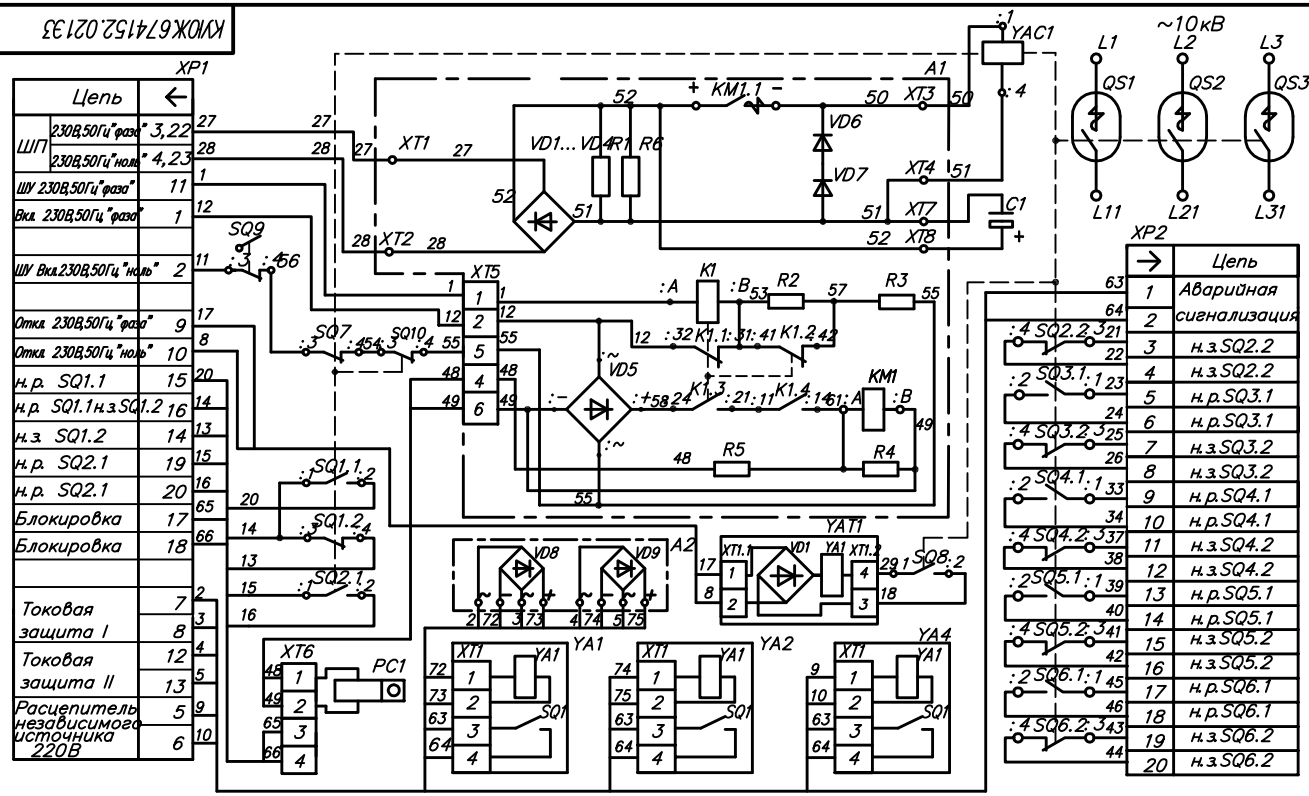

Поз. обознач.	Наименование	Кол.	Примечание
C1	Конденсатор SF 102 V 350 P 470 T (1000мкФ,	350В)	
	фирмы "ЭМСИ–Компоненты"	1	
PC1	Счетчик импульсов СИ206–1 110В, перем.тока	УХЛ4	
	ТУ4278–47646985–001–03	1	
QS1...QS3	Камера дугогасительная вакуумная (см. табл.)	3	
SQ1...SQ8	Узел контактный БКМ–1 ДС150510.001.1	8	
SQ9,SQ10	Блок контакт МБК БКЖИ.685112.007	2	
XP1,XP2	Вилка Han 24 DD код 09 16 024 3001 фирмы	2	"HARTING"
YAC1	Электромагнит КУЮЖ.684121.055	1	220В,60А
YAT1	Электромагнит КУЮЖ.677169.058	1	220В;1,5А
YA1,YA2	Расцепитель максимального тока КУЮЖ.684121.016	2	5А
YA4	Расцепитель независимого источника КУЮЖ.684121.017–01	1	220В;0,7А
XT6	Колодка клеммная G5/4 код 27 16 04 6 фирмы	1	"PHOENIX CONTACT"
A1	Панель управления КУЮЖ.687282.091		
K1	Реле РП21М–004 УХЛ4 Б 110В; 50Гц		
	с розеткой типа 1 ТУ16–523.593–80	1	
KM1	Контактор КМ5100В 220В пост.тока У2	1	
	ТУ16–93 БКЖИ.644413.001 ТУ		
R1	Резистор С2–33м–2И 100кОм±5%–1–Г ШКАБ.434110.007ТУ	1	
R2	Резистор С5–35В–8–3,0 кОм ±5% ОЖО.467.551	1	ТУ
R3	Резистор С5–35В–16–3,9 кОм ±5% ОЖО.467.551	1	ТУ
R4	Резистор С5–35В–8–1,0 к Ом ±5% ОЖО.467.551	1	ТУ
R5	Резистор С5–35В–8–2.0 кОм ±5% ОЖО.467.551	1	ТУ
R6	Резистор С2–33м–2И 100кОм±5%–1–Г ШКАБ.434110.007ТУ		
VD1...VD4	Диод Д222–40Х–10 ТУ16–95 ИЕАЛ.432310.001ТУ	4	
VD5	Мост выпрямительный КВРС 308 фирма "Промэлектроника"	1	
VD6,VD7	Диод Д112–25Х–10 ТУ16–95 ИЕАЛ.432310.001ТУ	2	
XT1...XT4	Винт В.М6–6gх20.46.019 ГОСТ 17473–80	4	
XT5	Колодка клеммная KL 16/8 PA DS код 29.401	0853.0	
	фирмы "Промэлектроника"	1	
XT7,XT8	Винт В.М4–6gх16.46.019 ГОСТ 17473–80	2	
A2	Панель КУЮЖ.687282.090–01		
VD8,VD9	Мост выпрямительный КВРС 2510 фирма "Промэлектроника"	2	

Обозначение	Условное обозначение типов исполнений	Ячейка	Напряж. питания	Напряж. управления	Номинальный ток, А	Номинальный ток отключения, кА	QS1...QS3
КУЮЖ.674152.021	ВБЭК1	К105 К305Б	~220В 50Гц	~220В 50Гц	1600;2000; 2500;3150	31.5	КДВА3–10–31,5/3150 УХЛ2 МИБД.686484.026ТУ
						40	КДВА–10–40/3150 УХЛ2 МИБД.686484.047ТУ
–01	ВБЭК2				1600;2000; 2500;3150	31.5	КДВА3–10–31,5/3150 УХЛ2 МИБД.686484.026ТУ
						40	КДВА–10–40/3150 УХЛ2 МИБД.686484.047ТУ
–02	ВБЭК3				1600;2000; 2500;3150	31.5	КДВА3–10–31,5/3150 УХЛ2 МИБД.686484.026ТУ
						40	КДВА–10–40/3150 УХЛ2 МИБД.686484.047ТУ
–20	ВБЭС11	К61М			1600;2000; 2500;3150	31.5	КДВА3–10–31,5/3150 УХЛ2 МИБД.686484.026ТУ
						40	КДВА–10–40/3150 УХЛ2 МИБД.686484.047ТУ
–21	ВБЭС12				1600;2000; 2500;3150	31.5	КДВА3–10–31,5/3150 УХЛ2 МИБД.686484.026ТУ
						40	КДВА–10–40/3150 УХЛ2 МИБД.686484.047ТУ
–22	ВБЭС13				1600;2000; 2500;3150	31.5	КДВА3–10–31,5/3150 УХЛ2 МИБД.686484.026ТУ
						40	КДВА–10–40/3150 УХЛ2 МИБД.686484.047ТУ
–90	ВБЭС61	К59			1600;2000	31.5	КДВА3–10–31,5/3150 УХЛ2 МИБД.686484.026ТУ
						40	КДВА–10–40/3150 УХЛ2 МИБД.686484.047ТУ
–91	ВБЭС62				1600;2000	31.5	КДВА3–10–31,5/3150 УХЛ2 МИБД.686484.026ТУ
						40	КДВА–10–40/3150 УХЛ2 МИБД.686484.047ТУ
–92	ВБЭС63				1600;2000	31.5	КДВА3–10–31,5/3150 УХЛ2 МИБД.686484.026ТУ
						40	КДВА–10–40/3150 УХЛ2 МИБД.686484.047ТУ
–06	ВБЭК7	К105Б К–2–10–26ЭБ			1600;2000; 2500;3150	31.5	КДВА3–10–31,5/3150 УХЛ2 МИБД.686484.026ТУ
						40	КДВА–10–40/3150 УХЛ2 МИБД.686484.047ТУ

1. Выводы элементов SQ1...SQ10 обозначены условно.
2. Камеру вакуумную дугогасительную устанавливать по требованию заказчика в зависимости от номинального тока отключения, согласно таблице. Допускается вместо камеры КДВА3–10–31,5/3150 УХЛ2 МИБД.686484.026ТУ устанавливать камеру ДКВБ.686484.024.
3. Наличие и исполнение расцепителей YA1, YA2, YA4 определяется требованием заказчика.

Изм.	Лист	№ докум.	Подп.	Дата	КУЮЖ.674152.021Э3
Разраб.	Прохорова				Выключатель вакуумный типа ВБЭ 10 –31,5(40) УХЛ2
Пров.	Басов				Схема электрическая принципиальная
Т.контр.	Шаткова				Лит. А; Масса; Масштаб 1:1; Лист 1; Листов 1
Н.контр.	Харитонова				
Утв.	Чайка				

Перв. примен. КУЮЖ.674152.021

Справ. №

Подп. и дата

Инв. № дубл.

Взам. инв. №

Подп. и дата

Инв. № подл.

Копировал

Формат А2